Arbeitsblatt zur Webseite *http://www.realmath.de/Neues/Klasse9/dreieck/dreiecksflaeche.html*

Die vier Bilder zeigen die richtigen Lösungen von Aufgaben der obigen Webseite. Schreibe den zugehörigen Aufgabentext.

_____ _____

_____ _____

_____ _____

_____ _____

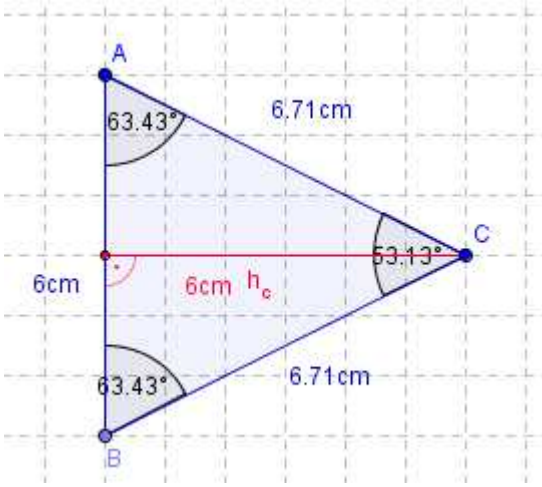

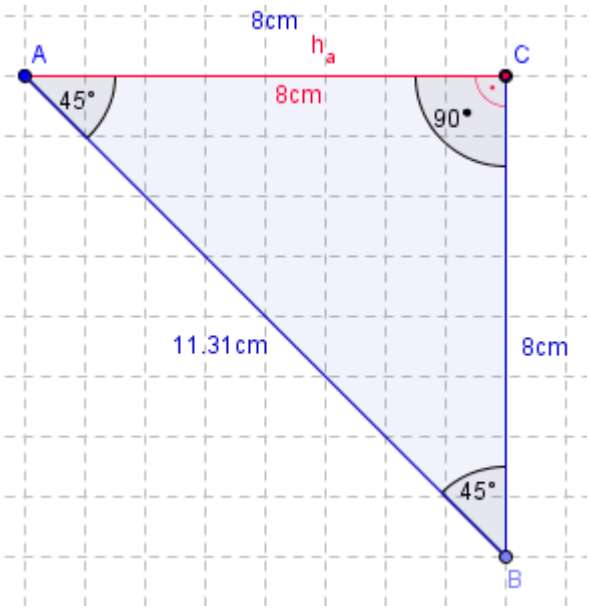

_____ _____

_____ _____

_____ _____
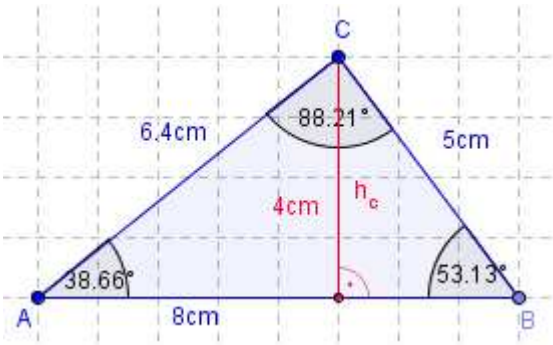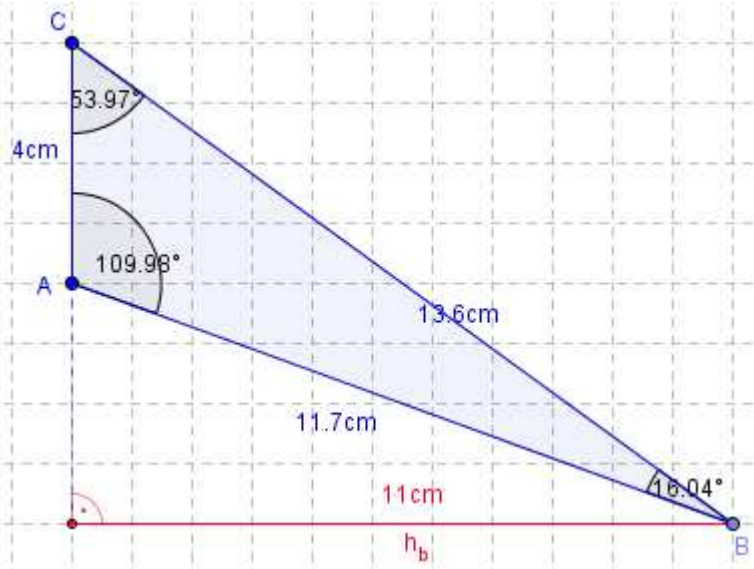
_____ _____